14. Ersatzteile

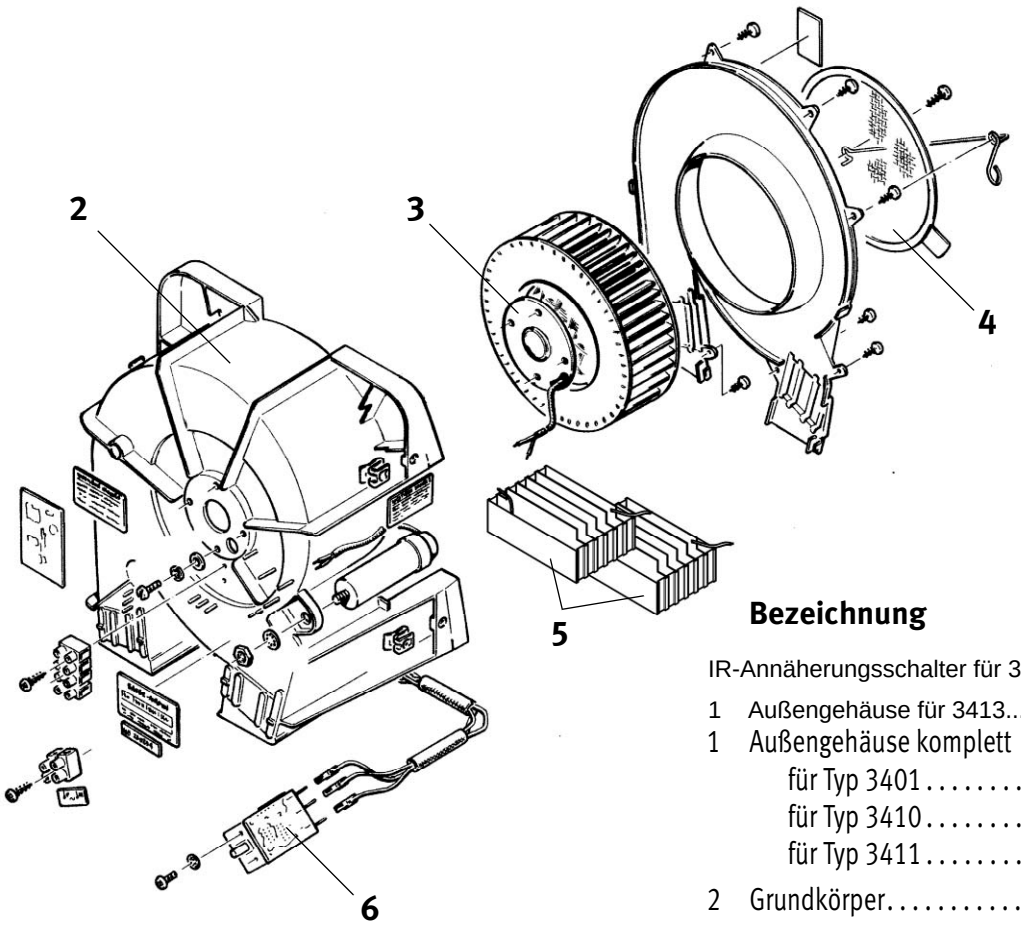

Bezeichnung	Best.-Nr.
IR-Annäherungsschalter für 3403 & 3413	..3930122300-X
1 Außengehäuse für 3413	59-343-50009-X
1 Außengehäuse komplett	
für Typ 3401	59-343-10.009-X
für Typ 3410	59-343-30.009-X
für Typ 3411	59-343-20.009-X
2 Grundkörper	51-341-60.010-X
3 Motor	25-301-32.322-X
4 Sieb	63-301-10.022-X
5 Heizkörper (1 Paar)	29-341-92.300-X
6 Zeitschalter Typ EZ41a-10-150	39-001-42.300-X
7 Luftaustrittsgitter	51-341-30.007-X
8 Schalterknopf	59-343-60013-X

Zubehör	Best.-Nr.
Höhenverstellung für AIRFUN	8003 98 99

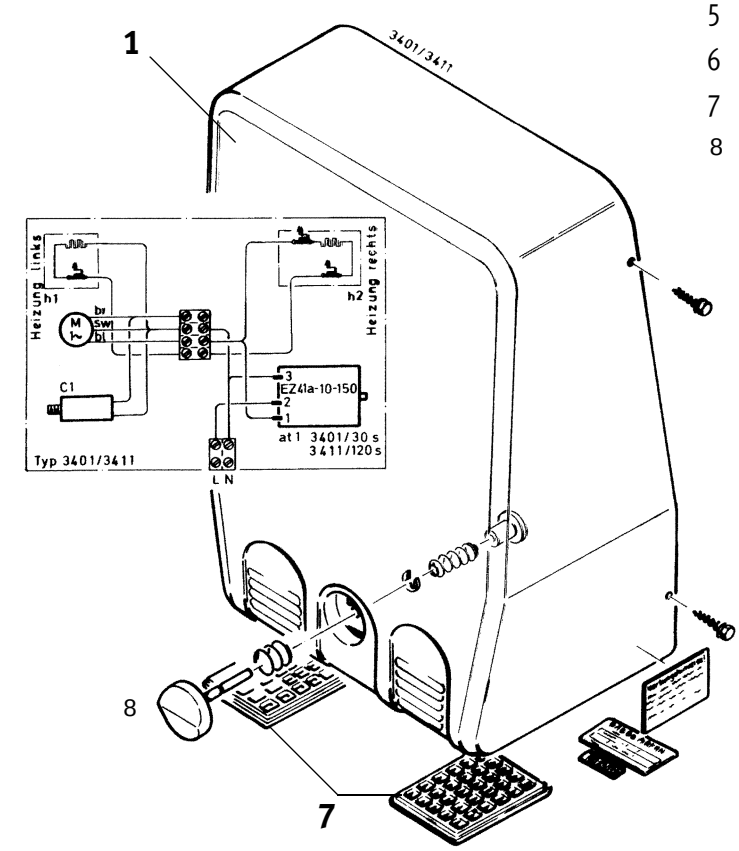

18-05.595a.fm